Açı Ayarlı Hidrolik Giyotin Makaslar

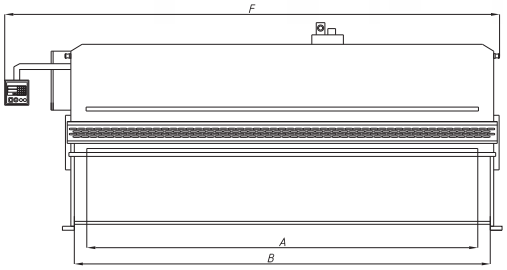

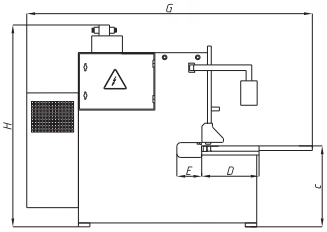

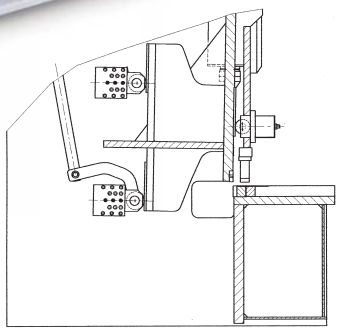

Üst tabla sertleştirilmiş kızaklar ile rulmanlar üzerinde çalışır

TEKNİK ÖZELLİKLER

HAGM		3006	3008	3010	3013	3016	3020	4006	4008	4010	4013	4016	4020	6010	6013	6016	6020	
Kesme Kapasitesi		6	8	10	13	16	20	6	8	10	13	16	20	10	13	16	20	mm.
Toplam bıçak boyu	A	3000	3000	3000	3000	3000	3000	4000	4000	4000	4000	4000	4000	6050	6050	6050	6050	mm.
Kesme açısı		0,5-2	0,5-2,5	0,5-3	0,5-3	0,5-3	0,5-3	0,5-3	0,5-3	0,5-3	0,5-3	0,5-3	0,5-3	0,5-3	0,5-3	0,5-3	0,5-3	Degree
Baskı Silindiri		12	12	14	14	17	14	17	17	17	17	18	18	28	28	28	28	Unit.
Kesim Adeti		8-22	8-22	13/19	10/14	7/10	10/14	11/17	11/17	11/17	9/15	6/20	6/20	5/16	13/19	10/16	6/10	min.
Kolonlar Arası	B	3450	3450	3470	3470	3500	3500	4460	4470	4470	4470	4500	4500	6470	6470	6470	6470	mm.
Tabla Yüksekliği	C	775	855	855	855	855	870	830	850	900	900	900	950	900	900	900	900	mm.
Tabla Genişliği	D	520	600	620	640	640	700	600	630	650	700	720	720	800	865	880	900	mm.
Boğaz Derinliği	E	250	250	250	250	250	250	250	250	250	250	250	250	250	250	250	100	mm.
Dayama Hareket Mesafesi		1000	1000	1000	1000	1000	1000	1000	1000	1000	1000	1000	1000	1000	1000	1000	1000	mm.
Toplam Boyu	F	3800	3850	4380	4400	4450	4500	5300	5350	5400	5400	5450	5500	7400	7400	7450	7500	mm.
Toplam Yüksekliği	H	2010	2170	2250	2450	2500	2700	2200	2350	2350	2530	2700	2850	2550	3400	3500	3600	mm.
Toplam Genişliği	G	2350	2650	2950	3050	3100	3150	2700	2850	2950	3050	3150	3250	3180	3250	3300	3400	mm.
Yağ Tankı		140	230	230	230	315	370	230	230	280	370	370	370	400	400	400	450	lt.
Motor Gücü		11	18,5	18,5	22	30	30	11	15	22	22	30	30	30	30	30	37	Kw.
Takribi Ağırlık		6	7,5	9	12	16	19	10	12	14	16,5	21	23	27	30	34	39	Ton

• Özel kapasite makinalar isteğe bağlı olarak üretilmektedir. • Teknik özelliklerde değişimler yapılabilir.

Genel Özellikler

• MVD INAN HAGM açı ayarlı hidrolik giyotin makasları çalışma sırasında en az esneme ile çalışacak şekilde sağlam bir yapıda çelik konstrüksiyon gövde olarak üretilmektedir. Konstrüksiyon tamamlanan gövdeler CNC işleme merkezinde işlenerek maksimum hassasiyet ve kalite temin edilmektedir. Açı ayarı hidrolik sistemde yapılmaktadır. Açıyı küçülterek seri ve hassas kesmeye olanak tanır. Üst tabla sertleştirilmiş kızaklı ve rulmanlı sistemdedir. Dolayısıyla yağlama gerektirmemekte, bıçak boşluk ayarı mekanik veya hidrolik olarak hassas ve çabuk yapılmaktadır. Bıçaklar soğuk iş takım çeliklerinden mamuldür. Üst ve alt bıçaklar 4 taraflı keser.

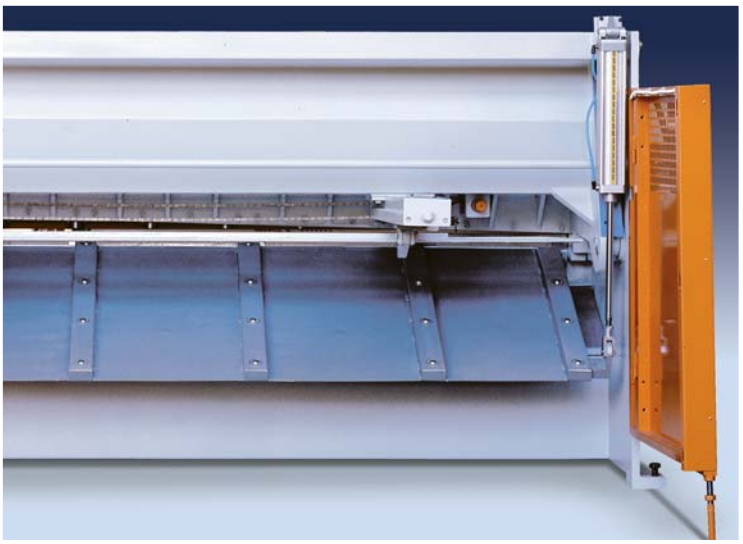

Pnömatik sac destek sistemi (çift fonksiyonlu çözüm)

Opsiyonel Ekipman (HGM ve HAGM için)

• Cybelec, Delem kontrol uniteleri.

• Motorlu veya hidrolik bıçak boşluk ayarı.

• Açılı kesme aparatı, T kanal içinde hareketli (0–180.

• Pnömatik saç destek sistemi; kesim esnasında paralel inerek sacı tutar, kesim sonrasında eğim kazanarak sacın kayarak inmesini sağlar.

• Lazer kesim hattı belirleme.

• El koruması için ön ışık perdesi.

• Kesilecek malzemeye özel bıçak kaliteleri.

• Özel müşteri istekleri; geniş boğaz açıklığı, özel boy, özel kapasite, uzun ön destekler, vb.

Delem DAC 310
LCD 124 x 64 ekran
Arka dayama kontrolü
Bıçak boşluk kontrolü
Kesme uzunluğu ayarı
Stok sayıcı

Açı cetveli

Cybelec DNC 60

Nuova Kontrol Üniteleri